Türarm zentrisch

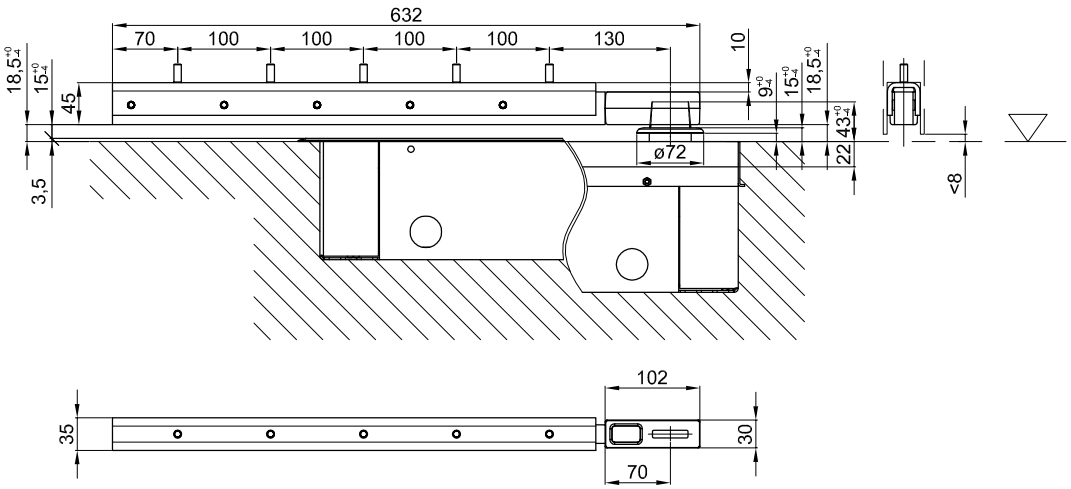

Türarm zentrisch, Panikeinrichtung

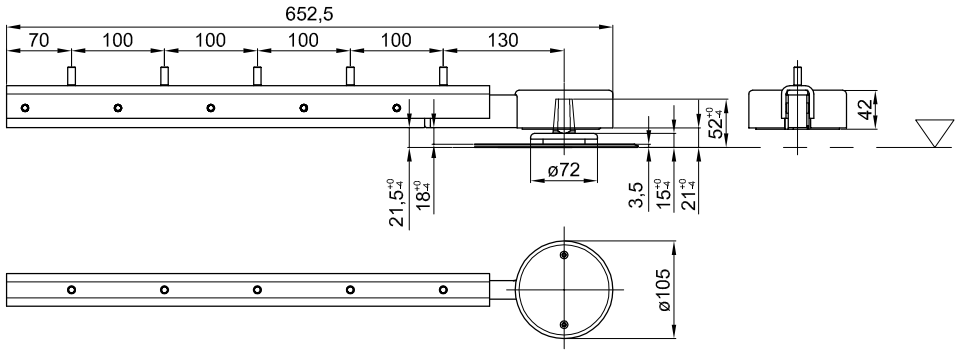

Türarm exzentrisch, Typ R

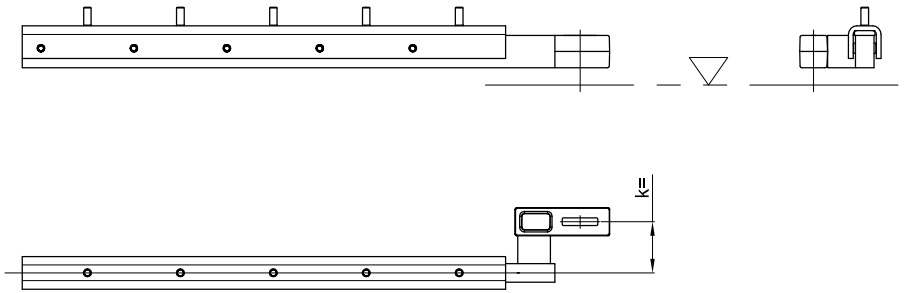

Türarm exzentrisch, Typ L

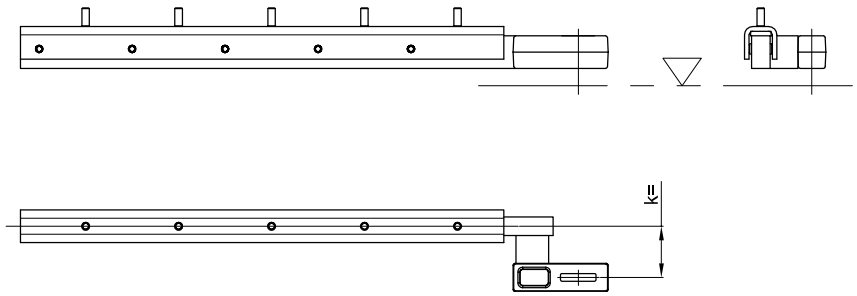

Fertigboden

Objekt:				
Kunde:				
AuftragsNr.:	Datum:	Freigabevisum:		
	Massstab %	Gezeichet	18.05.11	KOAN
		Gut zum Druck	.	.
Antriebstyp : iMotion 1401 Türarm	Ausführung:			
TORMAX AUTOMATIC — TORMAX ist eine Division und ein registriertes Markenzeichen der Landert Motoren AG, CH-8180 Bülach-Zürich		DokumentenNr.: T4-386-52		Index C